Руководство по установке акустических коробов SONANCE INVISIBLE SERIES ENCLOSURE

Введение

Благодарим Вас за приобретение акустических систем Sonance Invisible Series и акустических коробов к ним. При правильной установке, акустический короб значительно уменьшит распространение звука внутри стен, а так же повисит качество звучания акустических систем. Акустические короба рекомендуются к установке для всех встраиваемых акустических систем. Данная инструкция описывает процесс монтажа акустических коробов серии INVISIBLE моделей 92970 LARGE IS ENCLOSURE и 92969 SMALL IS ENCLOSURE.

Комплект поставки:

Стандартный комплект IS ENCLOSURE включает**:**

1. Акустический короб, заполненный звукопоглощающим материалом;
2. Крепежные винты.

Установка

1. Положите акустическую систему на чистую поверхность лицевой частью вниз.
2. Удалите защитную ткань и уплотнитель с задней части акустической системы.

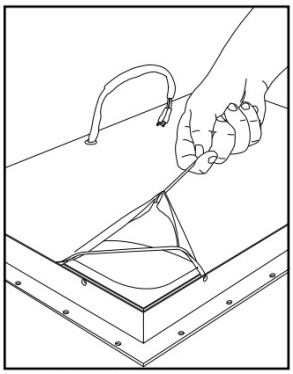

3. Подключите кабель акустической системы к клеммам акустического короба с внутренней стороны короба.

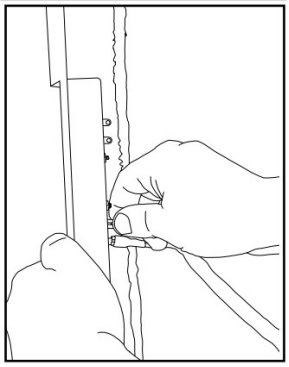

Акустический короб LARGE IS ENCLOSURE имеет две пары клемм, для возможности подключения акустической системы IS4SST, при подключении IS4 или ISW используется только одна пара клемм. Будьте внимательны при подключении акустического кабеля, не перепутайте клеммы. SMALL IS ENCLOSURE имеет одну пару клемм.

4. Поместите акустический кабель под звукопоглощающим материалом, это предотвратит соприкосновение кабеля и корпуса акустической системы.

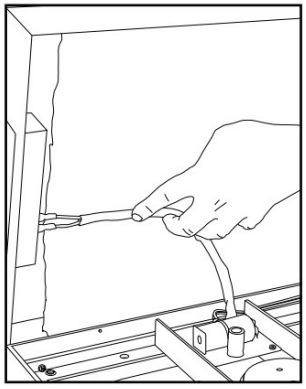

5. Вставьте акустический короб в паз на задней части акустической системы и хорошо прижмите короб.

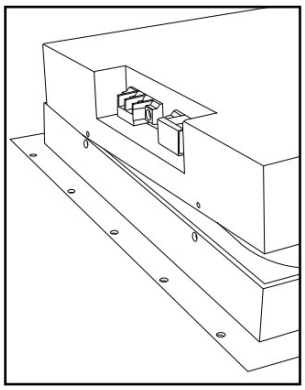

6. Зафиксируйте короб на акустической системе с помощью крепежных винтов. Акустическая система готова к установке.

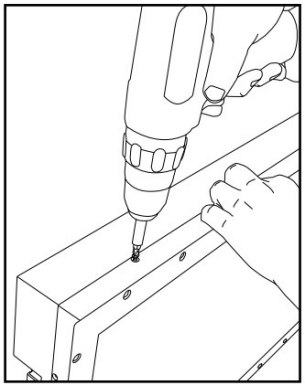

7. После того, как акустическая система будет установлена, но перед финишной отделкой, обязательно протестируйте ее. Подключите ее к источнику звука и дайте поработать не менее 60 секунд.

Если у вас возникли вопросы, связывайтесь с представительством Sonance в России.
info@sonance.ru, http://www.sonance.ru